РАЗБРАСЫВАТЕЛЬ УДОБРЕНИЙ МОД. **RT-RX**

РУКОВОДСТВО ПО ЭКСПЛУАТАЦИИ И ОБСЛУЖИВАНИЮ
ЧИТАТЬ ВНИМАТЕЛЬНО ЭТО РУКОВОДСТВО ДО ИСПОЛЬЗОВАНИЯ МАШИНЫ

COSMO
TRADE MARK

КОЗМО с.р.л.
Местность Роата Раффо, 6
12022 г. Буска (провинция Кунео) Италия
Тел.: +39 0171 946654 – факс 39 0171 946723
www.cosmosrl.com
e-mail: imcosmo@cosmosrl.com

НАКЛЕЙКИ С СИМВОЛАМИ ТЕХНИКИ БЕЗОПАСНОСТИ

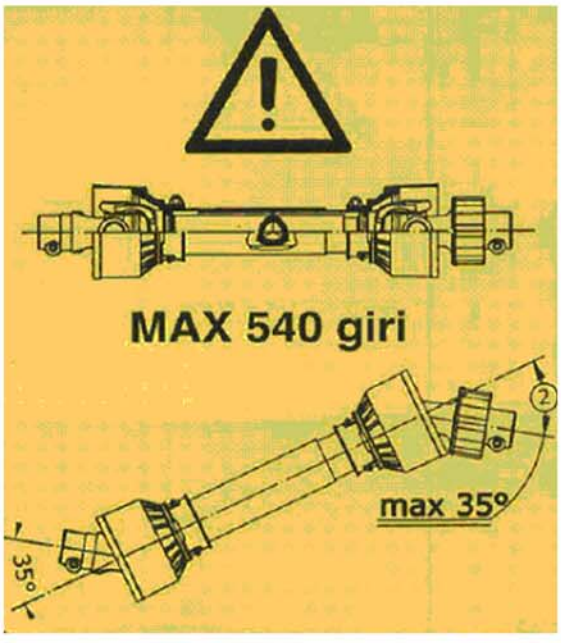

КАК РЕГУЛИРОВАТЬ КАРДАННЫЙ ВАЛ ДЛЯ ВАШЕГО ТРАКТОРА

Модели тракторов очень различаются между собой также и по расстоянию между валом отбора мощности и осью шаровых цапф на нижних тягах трехточечной навески (тяги в горизонтальном положении).
Согласно международным стандартам это расстояние должно заключаться в пределах от 500 и 575 мм для всех категорий трехточечных навесок.
Это расстояние часто намного превосходит вышеупомянутые международные стандарты, особенно у старых моделей.
Чтобы проверить, хорошо ли подходит к вашему трактору полученный вместе с нашим разбрасывателем удобрений карданный вал , действовать следующим образом:
Присоедините разбрасыватель удобрений к трехточечной навеске трактора.
Снимите две половинки карданного вала.
Проденьте одну из двух половинок вала на отбор мощности трактора и закрепите ее: (отбор мощности должен быть типа 1 и 3/8 дюйма = 35 мм с 6 канавками).
Проденьте другую половину на желобчатый вал разбрасывателя удобрений.
Поднимите разбрасыватель удобрений так, чтобы две оси кардана стали параллельными (рис. 2/A).
Расположите рядом обе половины карданного вала.

Теперь число вариантов равно трем:
1. Две половины карданного вала слишком длинные и нацелены друг против друга: необходимо укоротить обе половины (вал и защитный пластмассовый кожух), но не слишком, помня о том, что они должны быть в захвате на, минимум, 100/150 мм для любого положения по высоте разбрасывателя удобрений. Проверить это путем приподнимания и опускания разбрасывателя удобрений из самого высокого положения в самое нижнее.

2. Обе половины хорошо подходят.

3. Обе половины накладываются друг на друга, по крайней мере, на 100/150 мм, прежде всего, в нормальных рабочих положениях (при разбрасывающих дисках на указанной в таблицах внесения удобрений высоте). В этом случае, достаточно редком (может встретиться у некоторых самых старых моделей тракторов), потребуйте у вашего дилера подходящий карданный вал (рис. 2/A-B-C).

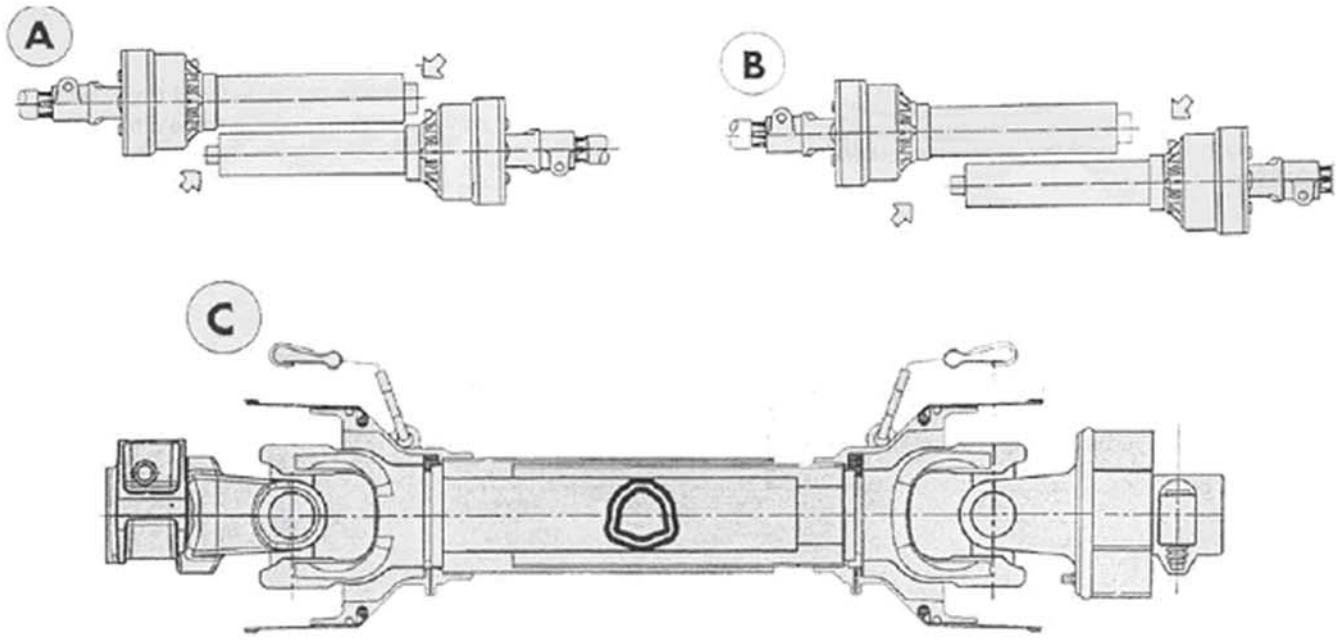

ОТКРЫВАНИЕ И ЗАКРЫВАНИЕ ВЫХОДА УДОБРЕНИЙ

Открывание и закрывание выхода удобрений из бункера – что соответствует началу и окончанию разбрасывания, даже если отбор мощности продолжает вращение (это операции, которые обычно выполняются на краях поля) – получается при помощи гидропривода.
Все разбрасыватели удобрений RT и RX оснащены двумя домкратами простого действия, расположенными под бункерной воронкой, которыми можно управлять непосредственно из трактора.
Поэтому необходимо, чтобы гидросистема трактора была оснащена одним вспомогательным распределителем простого действия.
Подсоединения разбрасывателя удобрений к трактору выполняется при помощи резинового шланга высокого давления, снабженного быстрой полумуфтой, подходящей к вашему трактору (рис. 4). (Свяжитесь по этому вопросу с представителем продавца трактора вашей марки).

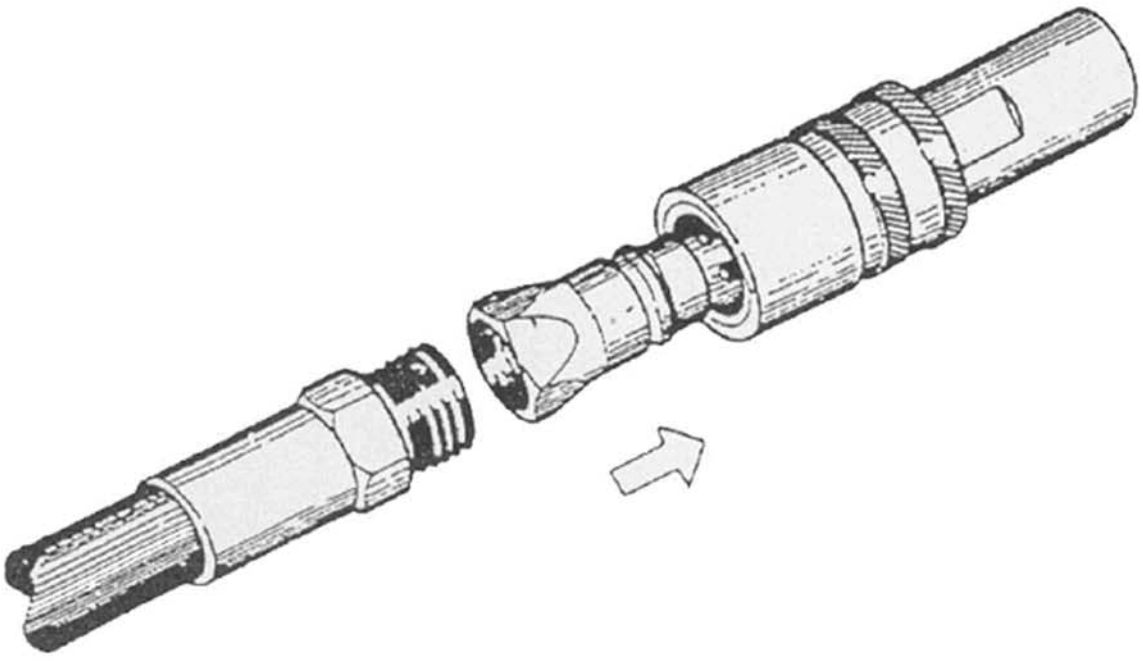

РАЗБРАСЫВАНИЕ УДОБРЕНИЙ

Регулирование и полное открывание выхода удобрений

Система регулирования выхода удобрения независима для каждого диска. У нас есть одна пластина (рис. A), на которой находятся 4 рычага: 2 справа и 2 слева.
Длинные рычаги служат для регулирования количества удобрения, которое нужно разбросать. После проверки в таблице разбрасывания, на какое отверстие следует отрегулировать разбрасывание, перемещаются более длинные рычаги и фиксируются в отверстии, которое соответствует желаемому количеству.
Два коротких рычага, соединенные с гидросистемой, выполняют открывание и закрывание выхода удобрения.
Когда все рычаги находятся в положении, представленном на рисунке A, то выход удобрения открыт. Когда, напротив, рычаги находятся в положении, показанном на рисунке B, то выход удобрения закрыт.

Регулирование и открывание только с одной стороны (справа или слева) выхода удобрения

Если вы хотите разбрасывать удобрения только с одной стороны, то достаточно выставить рычаги так, чтобы один из них осуществлял открывание (рис. C).
Если машина находится перед вами, то при открывании левых рычагов машина будет разбрасывать направо и наоборот, если будет открыт другой рычаг.
.

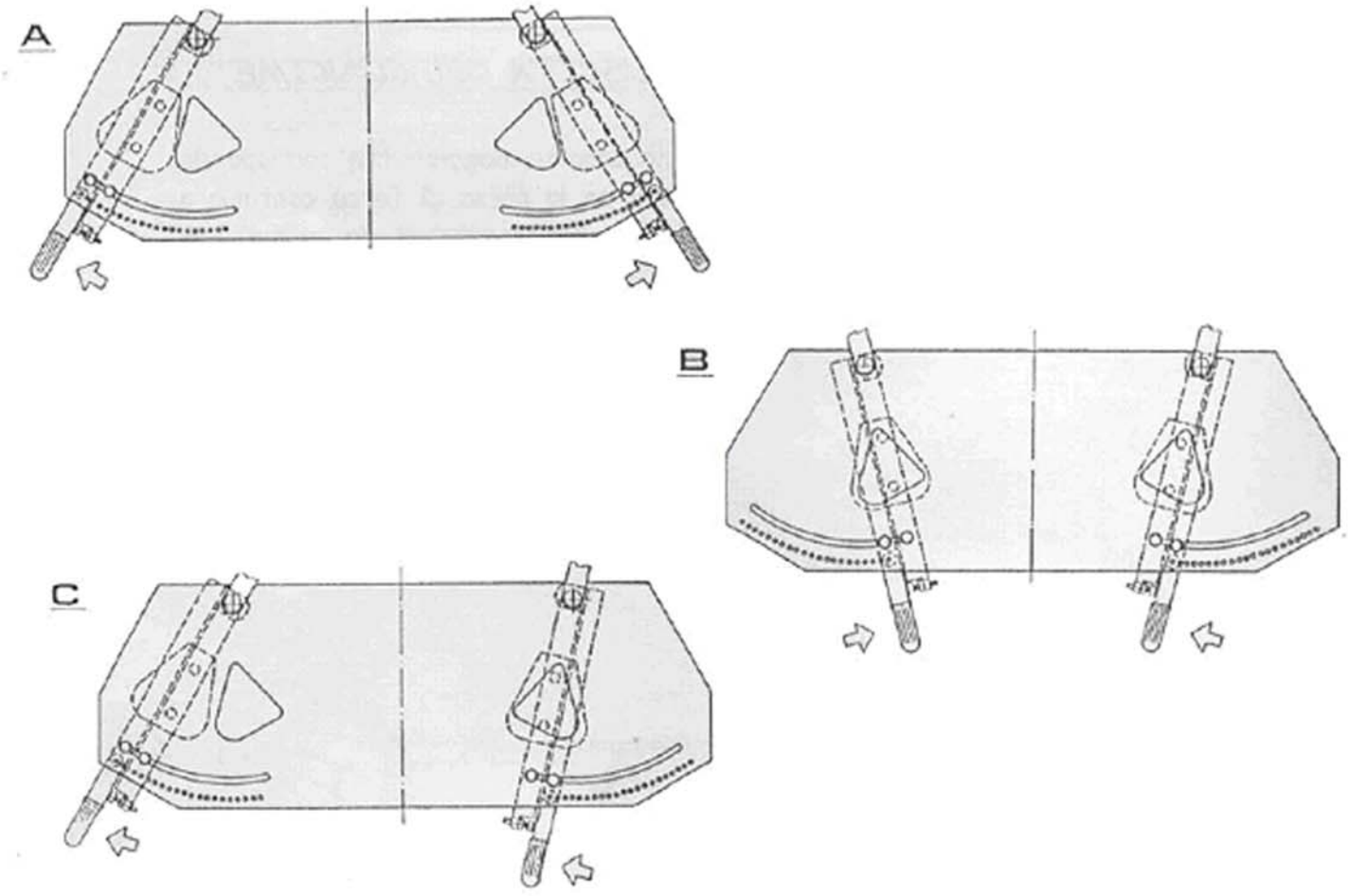

БЛОК ГИДРОПРИВОДА ОТКРЫВАНИЯ

Полное разбрасывание
Поставить 2 рычага как показано на рисунке A и переключить гидравлическое устройство трактора на разгрузку при помощи предназначенного дл этого рычага.

Разбрасывание с одной стороны
- Переключить гидросистему трактора на подачу с напором при помощи предназначенного дл этого рычага.
- Поставить 2 рычага в желаемое положение как показано на рисунке B (левое) или на рисунке C (правое).
- Переключить гидравлическое устройство трактора на разгрузку при помощи предназначенного дл этого рычага.

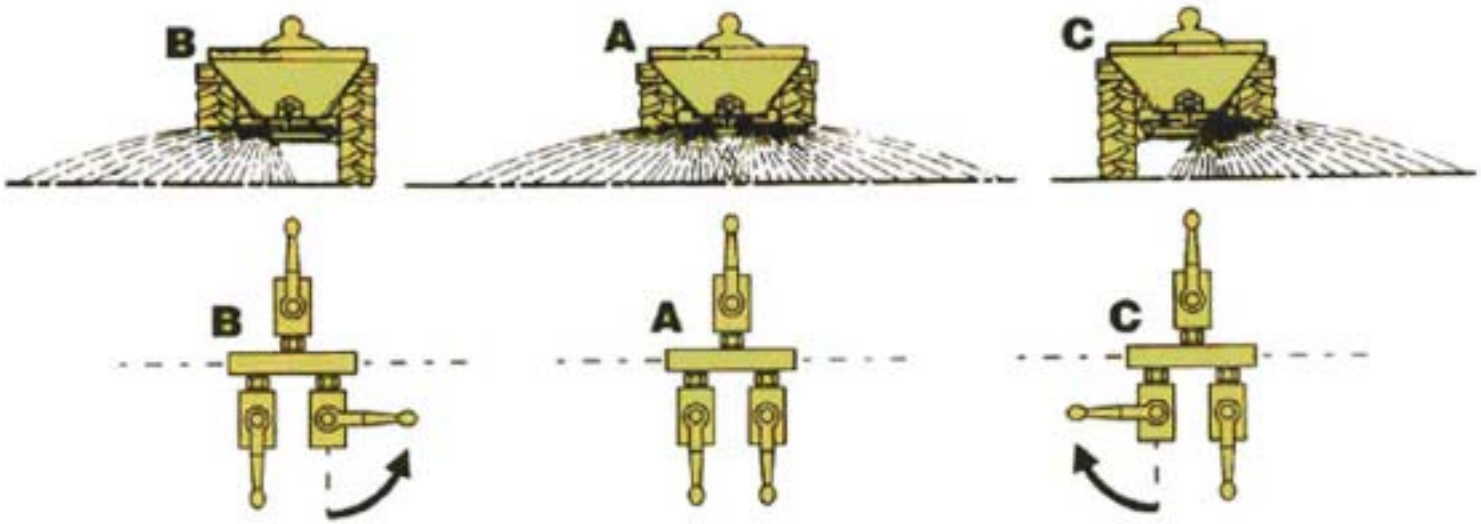

РЕГУЛИРОВАНИЕ ДОЗИРОВАНИЯ

Для регулирования дозирования (количество удобрения на гектар) модели RT и RX обладают раздвоенной системой: другими словами, правый разбрасывающий диск имеет свою систему регулирования, отдельную от системы левого диска. Регулирование дозировки получается путем смещения для каждого диска рычага на собственный сектор. Каждый сектор имеет 21 отверстие, в которых может фиксироваться рычаг, чему соответствуют 12 позиций дозирования. Чтобы высвободить рычаг, нужно толкнуть его по направлению к низу (рисунок B/C).
Первая позиция 1 соответствует «всё закрыто» (рис. 8/A): перемещая последовательно рычаг наружу, увеличиваем количество разбрасываемых удобрений, которое доходит до максимума, когда рычаг находится в положении 21.

Между каждым отверстием есть другое отверстие, которое показывает ½ шкалы дозирования.

Наличие двух раздельных команд позволяет, при желании, разбрасывать больше направо, чем налево или наоборот (рис. B).

A

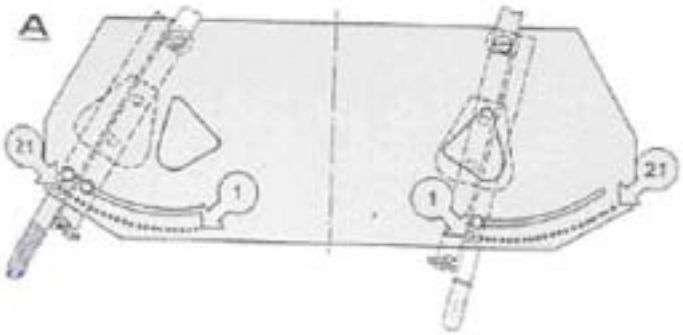

B

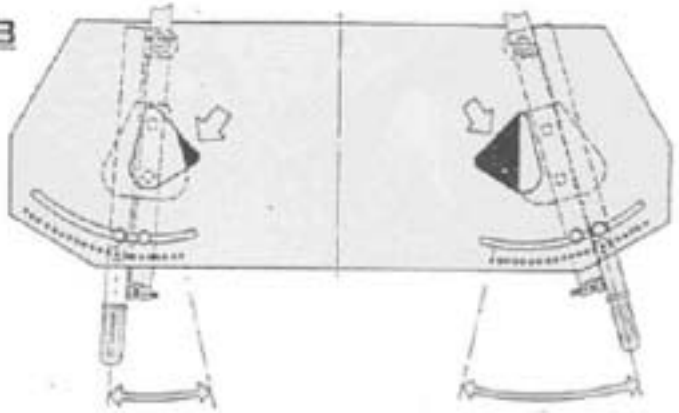

C

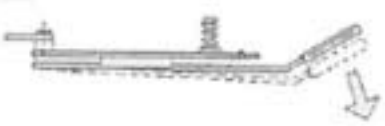

ВЕРОЯТНАЯ УСТАНОВКА РАЗБРАСЫВАТЕЛЯ УДОБРЕНИЙ НА ТЕЛЕЖКЕ (РИС. 10)

Для закрепления разбрасывателя удобрений на тележке действовать следующим образом:
А) Подсоединить тележку к буксиру трактора.
Б) Разблокировать и снять с рамы скобы крепления подъемника и скобу 3-й точки. Установить новую скобу (1) и зафиксировать её.
В) Установить разбрасыватель удобрений на качающуюся плиту тележки и вставить 2 салазки (2) в стойки шасси. Зафиксировать разбрасыватель удобрений на высоте, указанной таблицами разбрасывания (высота С).
Г) Зафиксировать натяжитель цепи (3) к скобе 3-й точки при помощи пальца, входящего в комплект поставки.
Д) Отрегулировать длину цепи путем перемещения шарнирной серьги (4) в различные звенья: проверить, чтобы диск-разбрасыватель (5) был в идеальной параллельности уровню почвы.
Е) При помощи регулировочного винта (6) вплоть до блокировки качающейся плиты.

Внимание: колесо (7) следует использовать исключительно при пустом разбрасывателе удобрений.
Для буксируемого разбрасывателя удобрений высота «С» должна быть увеличена на несколько сантиметров, в зависимости от нагрузки и условий почвы, на которой идет работа.

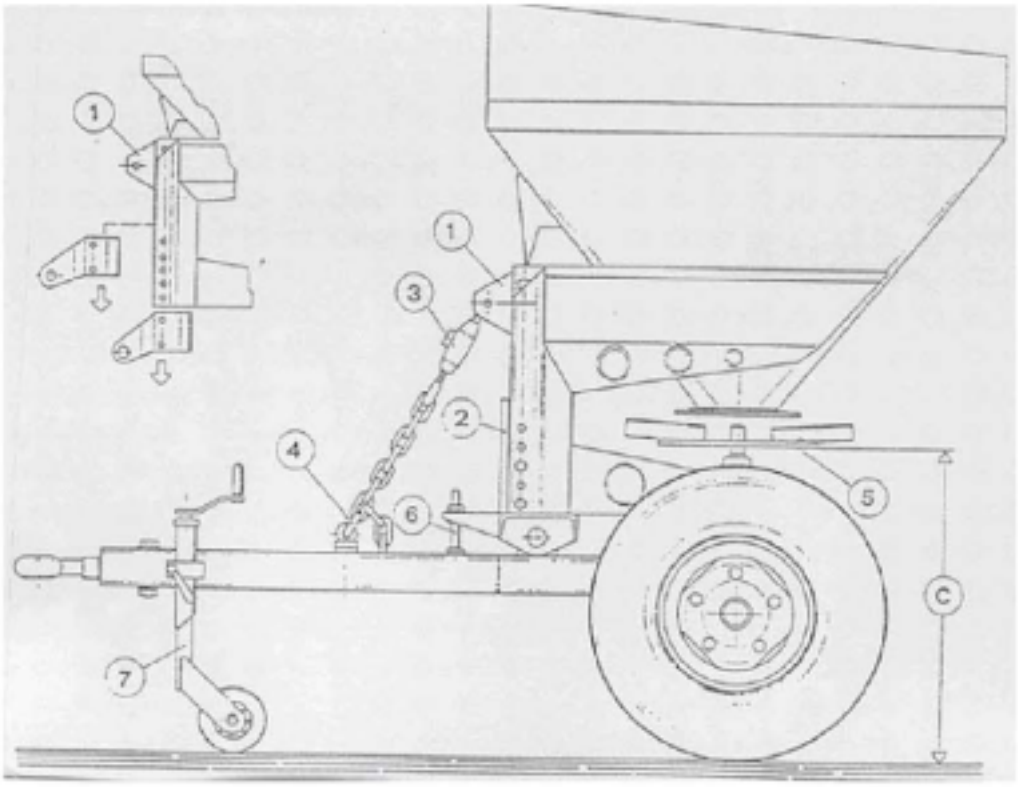

РЕГУЛИРОВАНИЕ ДИСКОВ-РАЗБРАСЫВАТЕЛЕЙ И ЛОПАТОК

В зависимости от типа используемого удобрения, у нас есть возможность применять различные типы лопаток и их различные регулировки на диске.
Лопатки можно различить путем измерения их длины в миллиметрах, их следует устанавливать согласно данным прилагаемой ниже таблицы и в зависимости от типа применяемого удобрения.

Для перемещения лопаток достаточно отвинтить винт, которым они закреплены, и сместить ориентационное отверстие.
Машина настроена на разбрасывание на расстояние 24 метра.

СХЕМА УСТАНОВКИ ЛОПАТОК

Удобрение	Лопатки	Отверстие для фиксации
Гранулированные	140	2
	180	2
	240	1
Нитраты	165	1
	215	2
	240	3

Лопатки левые

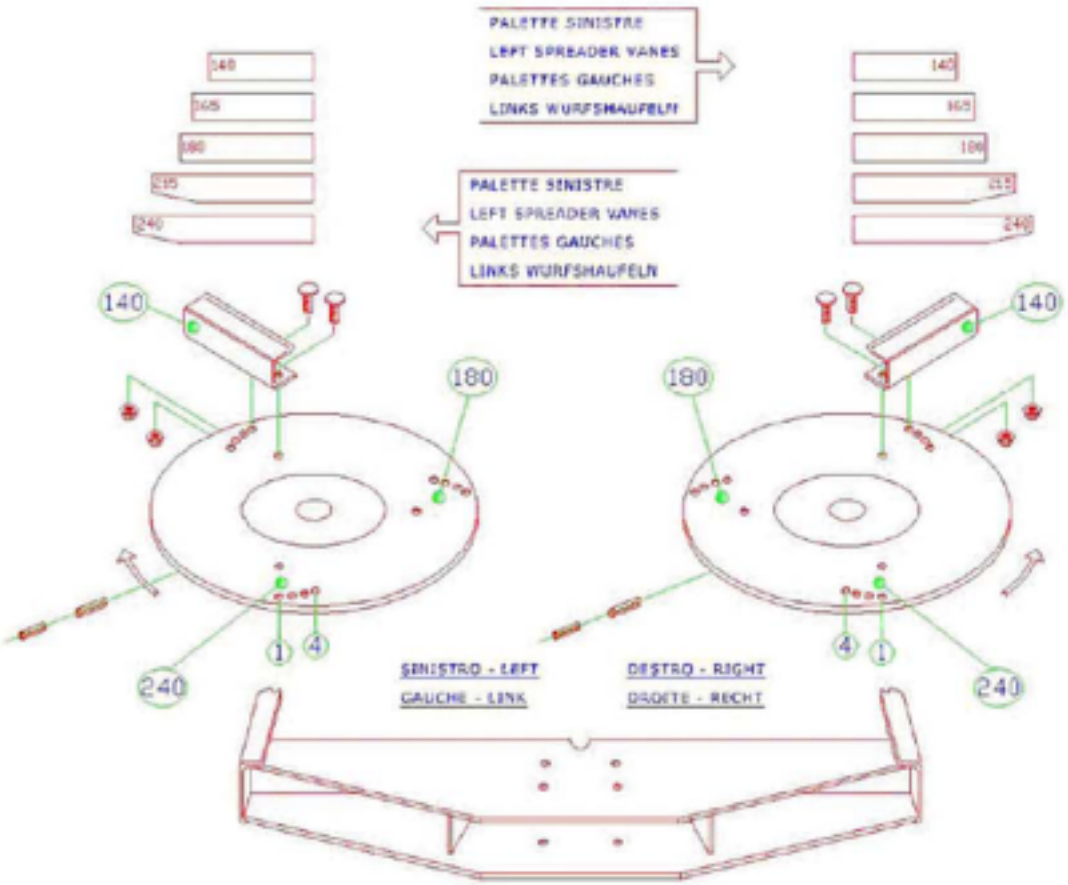

ПРИНАДЛЕЖНОСТИ

1- Датчик скорости (рис. **11**)
а) Демонтировать с шасси защиту отбора мощности и закрепить датчик **(9)** к внутренней пластине («P»).
б) Продеть кольцо **(10)** во входящий вал редуктора и зафиксировать два установочных винта.
в) Снова одеть защиту на шасси и проверить, чтобы зазор между оконечностью датчика и гранями двух магнитов был минимум **2** и максимум **4** мм.
Расстояние можно отрегулировать при помощи двух гаек на резьбовой части датчика. Затем приступить к подключению датчика к монитору при помощи специального кабеля со штекером.

2- Установка датчика в бункер-воронку (рис. **12**)
а) Высверлить отверстие в воронке диаметром **48** мм в зоне «**f**», показанной на рисунке. Отвинтить зажимное кольцо **(13)** с пластмассовой втулки, и установить его в отверстии. Снова установить зажимное кольцо **(13)** с внутренней стороны воронки и зафиксировать его.
б) Ослабить зажимное кольцо **(12)** и установить датчик **(11)** в отверстии так, чтобы его конец выходил на примерно **20** мм в бункер-воронку. Зафиксировать зажимное кольцо **(12)**.
в) Приступить к подключению датчика к монитору при помощи специального кабеля со штекером.

3. Функционирование монитора
- Скорость вала мотора
Когда выключатель «загрузки воронки-бункера» **(1)** включен в положении **On** и вал мотора вращается, оранжевый индикатор **(2)** мигает. Зеленый индикатор **(3)** загорается только тогда, когда вал мотора достигает скорости в **540** оборотов/мин.
Если скорость вращения слишком низка или слишком высока, то загорается один из двух красных индикаторов **(4)**.
Внимание: Во время операции разбрасывания проверять, чтобы зеленый индикатор оставался постоянно горящим и показывающим правильную предписанную скорость вращения в **540** оборотов/мин.

- Перезагрузка бункера-воронки
Выставить выключатель «загрузки бункера-воронки» **(1)** в положение **On**: при пустом бункере зеленый индикатор **(3)** уровня воронки будет погашен. В течение перезагрузки воронки, когда удобрение превысит уровень датчика, зеленый индикатор погаснет, и вы услышите звуковой сигнал. Этот сигнал можно прервать путем быстрого воздействия на выключатель **On/Off**: убедиться, однако, чтобы выключатель был снова переведен в положение **On**.
По окончанию работы установить выключатель в позицию **Off**.

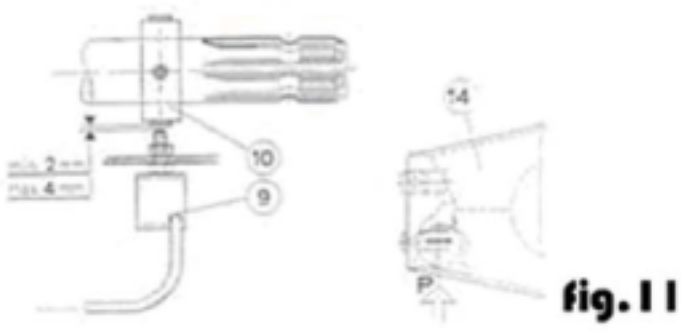

fig. 11

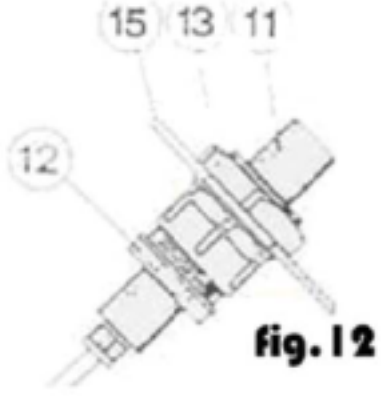

fig. 12

ТЕХНИЧЕСКОЕ ОБСЛУЖИВАНИЕ РАЗБРАСЫВАТЕЛЯ УДОБРЕНИЙ

После каждого периода эксплуатации промывайте струей воды разбрасыватель удобрений как изнутри, так и снаружи. Промывание машины снаружи выполняйте при ее медленном движении, так вы будете уверены, что достанете каждую ее точку. Находитесь от машины на отдалении!

Промывка изнутри бункера-воронки следует выполнять исключительно при неподвижном разбрасывателе удобрений (вал отбора мощности отключить, а еще лучше – при выключенном моторе).

Промывка после каждого периода эксплуатации очень важна, чтобы гарантировать долговечность машины. Все разбрасыватели удобрений окрашены специальными эпоксидными лаками, спекаемыми в печи при 1200С: механические органы хорошо защищены, лопатки дисков-разбрасывателей изготовлены из нержавеющей стали, однако коррозионное воздействие удобрений, особенно в присутствии влаги и при наличии долговременной экспозиции, таково, что даже лучшие материалы могут серьезно повредиться.

Поэтому регулярно выполняйте техническое обслуживание вашего разбрасывателя удобрений:

- Каждый день смазывайте смазкой шарниры карданного вала в указанных точках (см. наклейки на кардане и на машине).
- Смазывать смазкой прочие точки, как минимум, один раз в неделю.
- Проверять, чтобы резиновый чехол гидроцилиндра не был поврежден: при необходимости замените его.
- Регулярно проверять, чтобы все винты были хорошо затянуты.

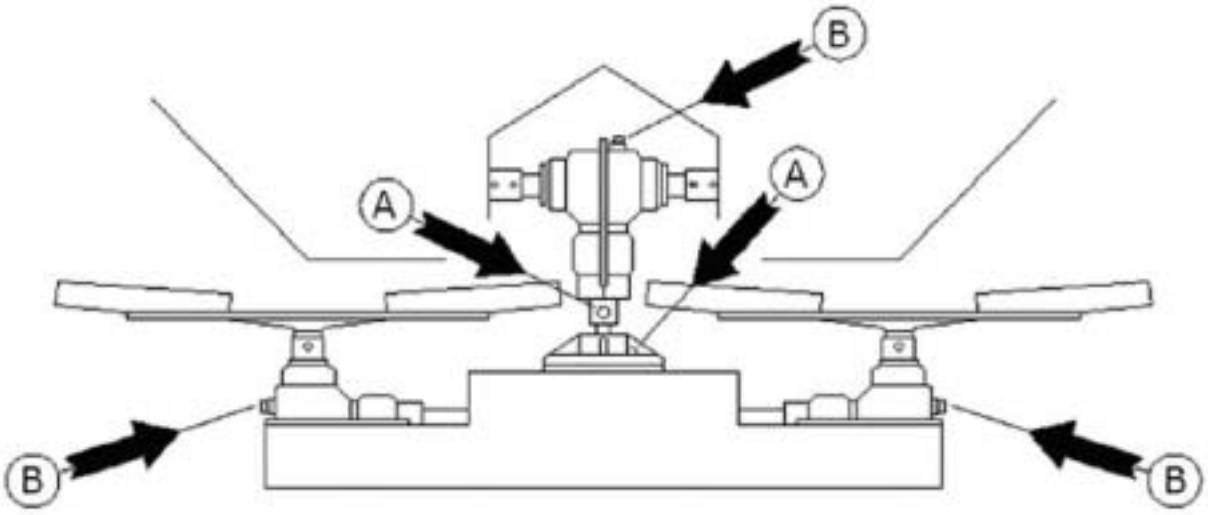

SPREADING CHART - ТАБЛИЦА РАЗБРАСЫВАНИЯ

T	TYPE OF FERTILISER ТИП УДОБРЕНИЯ
L	SPREADING WIDTH ШИРИНА РАЗБРАСЫВАНИЯ (mt.)
V	TRACTOR SPEDD СКОРОСТЬ ТРАКТОРА (km./h)
A	SPREADING AREA ПЛОЩАДЬ РАЗБРАСЫВАНИЯ (ha/h)

OPENING LEVER SETTING POSITION/FERTILISER QUANTITY (Kg./hectare)
ПОЗИЦИЯ «СТОП» РЫЧАГА ОТКРЫВАНИЯ/КОЛИЧЕСТВА УДОБРЕНИЯ (КГ/ГА)

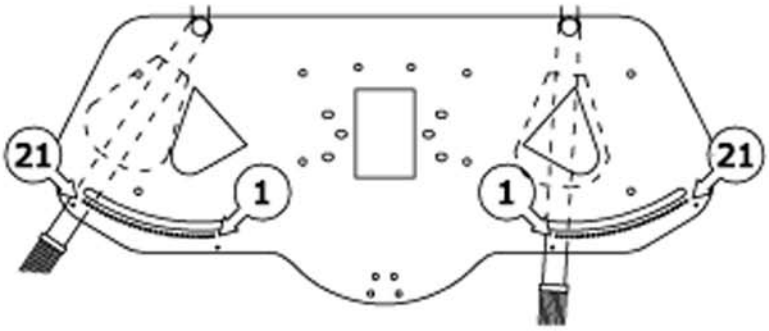

T	L	V	A	4	5	6	7	8	9	10	11	12	13	14	15	16	17	18	19	20	21
GRANULAR 12-12-12 ГРАНУЛИРОВАННЫЕ УДОБРЕНИЯ 12-12-12	12	4	4,8	22	120	285	466	732	1200	1500	2030	2480	2930	3530	4090	4770	5790	6650	7590	8200	9210
		6	7,2	15	80	190	310	500	800	1000	1350	1650	1950	2350	2730	3170	3850	4422	5050	5450	6120
		8	9,6	12	60	143	233	375	602	750	1020	1240	1470	1770	2050	2380	2890	3330	3790	4100	4600
		10	12	10	48	114	186	300	480	600	810	1000	1170	1410	1640	1910	2310	2660	3030	3270	3680
		12	14	7	40	95	155	250	400	500	675	825	975	1170	1360	1580	1920	2210	2520	2720	3060
	14	4	5,6	19	103	245	400	645	1032	1290	1740	2130	2520	3030	3520	4100	4970	5710	6520	7030	7970
		6	8,4	13	68	163	266	430	668	858	1160	1420	1670	2020	2340	2720	3300	3800	4330	4680	5300
		8	11,2	9	51	122	200	320	510	640	870	1060	1250	1510	1750	2040	2470	2840	3250	3500	3940
		10	14	7	41	98	160	257	410	515	690	850	1000	1210	1400	1640	1980	2280	2600	2810	3160
		12	16,8	6	34	82	133	214	340	430	580	710	840	1010	1170	1360	1650	1900	2170	2340	2630
	16	4	6,4	17	89	213	350	560	900	1120	1520	1850	2190	2640	3060	3570	4430	4970	5670	6120	6880
		6	9,6	11	60	142	232	374	600	750	1000	1240	1470	1770	2050	2380	2890	3330	3790	4100	4600
		8	12,8	8	45	107	174	280	450	560	760	930	1100	1320	1530	1790	2170	2490	2840	3070	3450
		10	16	7	36	85	140	225	360	450	610	740	880	1060	1230	1430	1730	1990	2270	2450	2760
		12	19,2	5	30	71	116	190	300	370	510	620	730	880	1020	1190	1440	1660	1890	2040	2300
	18	4	7,2	15	80	190	310	500	800	1000	1350	1650	1950	2350	2730	3170	3850	4420	5050	5450	6120
		6	10,8	10	53	130	210	330	530	670	900	1100	1300	1570	1820	2120	2570	2950	3370	3630	4080
		8	14,4	7	40	95	115	250	400	500	675	825	975	1170	1360	1580	1920	2210	2520	2720	3060
		10	18	6	32	76	124	200	320	400	540	660	780	940	1090	1270	1540	1770	2020	2180	2450
		12	21,6	5	27	63	103	160	270	330	450	550	550	780	910	1060	1280	1470	1680	1820	2040
	24	4	9210	12	60	143	233	375	602	750	1020	1240	1470	9210	2050	2380	2890	3330	3790	4100	4600
		6	9210	7	40	95	155	250	400	500	675	825	975	1770	1360	1580	1920	2210	2520	2720	3060
		8	9210	5	30	71	116	190	300	370	510	620	730	880	1020	1190	1440	1660	1890	2040	2300
		10	9210	4	24	57	93	150	240	300	410	490	580	710	820	950	1160	1330	1520	1640	1840
		12	9210	3	20	47	77	130	200	250	340	410	490	590	680	790	960	1110	1260	1360	1530

SPREADING CHART - ТАБЛИЦА РАЗБРАСЫВАНИЯ

T	L	V	A	4	5	6	7	8	9	10	11	12	13	14	15	16	17	18	19	20	21
AMMONIUM NITRATE НИТРАТ АММОНИЯ	12	4	4,8	9	71	169	320	470	680	980	1280	1620	1990	2370	2740	3080	3460	3830	4170	4550	4740
		6	7,2	6	47	112	210	310	450	650	8500	1070	1320	1570	1820	2050	2300	2550	2770	3020	4740
		8	9,6	5	36	85	158	230	340	490	6400	810	1000	1180	1370	1540	1730	1920	2090	2270	2370
		10	12	4	28	67	126	190	270	390	510	640	790	940	1100	1230	1380	1530	1670	1820	1890
		12	14,4	3	24	56	105	160	220	330	430	540	660	790	910	1020	1150	1270	1380	1510	1570
	14	4	5,6	7	61	145	270	400	580	840	1100	1390	1710	2030	2350	2640	2970	3290	3580	3900	4060
		6	8,4	5	41	96	180	266	386	557	730	920	1140	1350	1570	1760	1970	2190	2380	2600	2700
		8	11,2	4	31	72	135	200	290	418	547	690	850	1010	1170	1320	1480	1640	1780	1940	2020
		10	14	3	24	58	108	160	230	335	438	550	680	810	940	1060	1180	1310	1430	1560	1620
		12	16,8	2	20	48	90	133	193	279	360	460	568	676	780	880	990	1090	1190	1300	1350
	18	4	7,2	6	47	112	210	310	450	650	850	1070	1320	1570	1820	2050	2300	2550	2770	3020	3150
		6	10,8	4	32	75	140	206	300	430	570	720	880	1050	1220	1370	1530	1700	1850	2020	2100
		8	14,4	3	24	56	105	103	150	220	280	360	440	530	610	680	770	850	930	1010	1050
		10	18	2,2	19	45	84	124	180	260	340	430	530	630	730	820	920	1020	1110	1210	1260
		12	21,6	2	16	37	70	103	150	220	280	360	440	530	610	680	770	850	930	1010	1050
	24	4	9.6	5	36	85	158	230	340	490	640	810	1000	1180	1370	1540	1730	1920	2090	2270	2370
		6	14,4	3	24	56	105	160	220	330	430	540	660	790	910	1020	1150	1270	1380	1510	1570
		8	19,2	2	18	42	79	116	170	240	320	400	500	590	680	770	860	910	1040	1130	1180
		10	24	1,8	14	34	63	93	135	195	255	320	400	470	550	620	690	770	830	910	940
		12	28,8	1,5	12	28	53	77	112	162	212	270	330	390	450	510	570	640	690	760	790
UREA МОЧЕВИНА	10	4	4	45	153	315	495	766	1080	1530	1980	2430	2840	3290	3690	4100	4550	4950	5410	5850	6310
		6	6	30	102	211	330	510	723	1020	1320	1630	1900	2200	2470	2740	3040	3310	3610	3920	4220
		8	8	23	76	157	250	380	540	760	990	1220	1420	1640	1850	2050	2270	2480	2700	2930	3150
		10	10	18	61	126	200	310	430	610	790	970	1140	1320	1480	1640	1820	1980	2170	2350	2530
		12	12	15	51	105	165	260	360	510	660	810	940	1100	1230	3420	3800	4130	4510	4880	5260
	12	4	4,8	37	128	263	370	640	900	1280	1650	2030	2370	2740	3080	3420	3800	4130	4510	4880	5260
		6	7,2	25	85	175	250	425	600	850	1100	1350	1575	1820	2050	2270	2520	2750	3000	3250	3500
		8	9,6	18	64	132	188	320	450	640	830	1010	1180	1370	1540	1710	1900	2070	2250	2440	2630
		10	12	15	51	105	150	255	360	510	660	810	940	1100	1230	1370	1520	1650	1800	1950	2100
		12	14,4	12	42	87	130	210	300	425	550	675	790	910	1020	1140	1260	1370	1500	1620	1750
	14	4	5,6	32	109	226	263	550	770	1100	1420	1740	2030	2350	2650	2940	3260	3550	3870	4190	4220
		6	8,4	22	73	150	175	360	520	730	940	1160	1350	1570	880	980	1080	1180	1290	1390	1500
		8	11,2	16	55	113	132	273	380	550	710	870	1010	1170	1320	1460	1620	1770	1930	2090	2250
		10	14	13	44	90	105	220	310	440	570	690	810	940	1060	1170	1300	1420	1550	1670	1800
		12	16,8	11	36	75	87	182	257	370	470	580	670	780	880	980	1080	1180	1290	1390	1500
	16	4	6,4	28	96	197	226	480	670	960	1240	1520	1770	2050	2300	2560	2840	3090	3370	3650	3930
		6	9,6	19	64	131	150	320	450	640	820	1010	1180	1370	1540	1700	1890	2060	2250	2430	2620
		8	12,8	14	48	98	113	240	340	480	620	760	890	1030	1150	1280	1420	1550	1690	1830	1970
		10	16	11	38	80	90	190	270	380	490	610	710	820	920	1020	1140	1240	1350	1460	1580
		12	19,2	9	32	66	75	160	220	320	410	510	590	680	770	850	950	1030	1130	1220	1310
GRANULATED CYANAMIDE ГРАНУЛИРОВАННЫЙ ЦИАНАМИД	9	4	3,6	70	235	500	750	1200	1750	2350	3100	3850	4550	5400	6100	6800	7600	8500	9500	11000	11750
		6	5,4	47	157	330	500	800	1170	1570	2070	2570	3030	3600	4070	4530	5070	5670	6330	7300	7830
		8	7,2	35	117	250	370	600	870	1170	1550	1930	2270	2700	3050	3400	3800	4250	4750	5500	5870
		10	9	28	94	200	300	480	700	940	1240	2890	3420	4060	4590	5110	3040	3400	3800	4400	4700
		12	10,8	23	78	170	250	400	580	780	1030	1930	2270	2700	3050	3400	2530	2830	3170	3670	3920
	10	4	4	63	210	450	670	1080	1580	2120	2790	3470	4100	4860	5490	6130	6840	7760	8560	9910	10580
		6	6	42	140	300	450	720	1050	1410	1870	2320	2740	3250	3670	4100	4580	5120	5720	6620	7080
		8	8	31	106	230	340	540	790	1060	1400	1730	2050	2430	2750	3060	3420	3830	4280	4950	5290
		10	10	25	85	180	270	430	630	850	1120	1390	1640	1950	2200	2450	2740	3070	3430	3970	4240
		12	12	21	70	150	230	360	530	710	930	1160	1370	1620	1830	2040	2280	2550	2580	3300	3520
	12	4	4,8	53	180	370	560	900	1310	1770	2330	2890	3420	4060	4590	5110	5710	6390	7140	8270	8830
		6	7,2	35	117	250	370	600	870	1170	1550	1930	2270	2700	3050	3400	3800	4250	4750	5500	5870
		8	9,6	26	88	188	280	450	660	880	1160	1450	1710	2030	2290	2550	2860	3190	3570	4130	4420
		10	12	21	70	150	230	360	530	710	930	1160	1370	1620	1830	2040	2280	2550	2850	3300	3530
		12	14,4	17	59	130	190	300	440	590	710	960	1140	1350	1530	1700	1900	2120	2370	2750	2940

RIDUTTORE CENTRALE
CENTRAL GEAR BOX
BÔITIER CENTRALE
MITTIGES GETRIEBE
ЦЕНТРАЛЬНЫЙ РЕДУКТОР

TAV.1

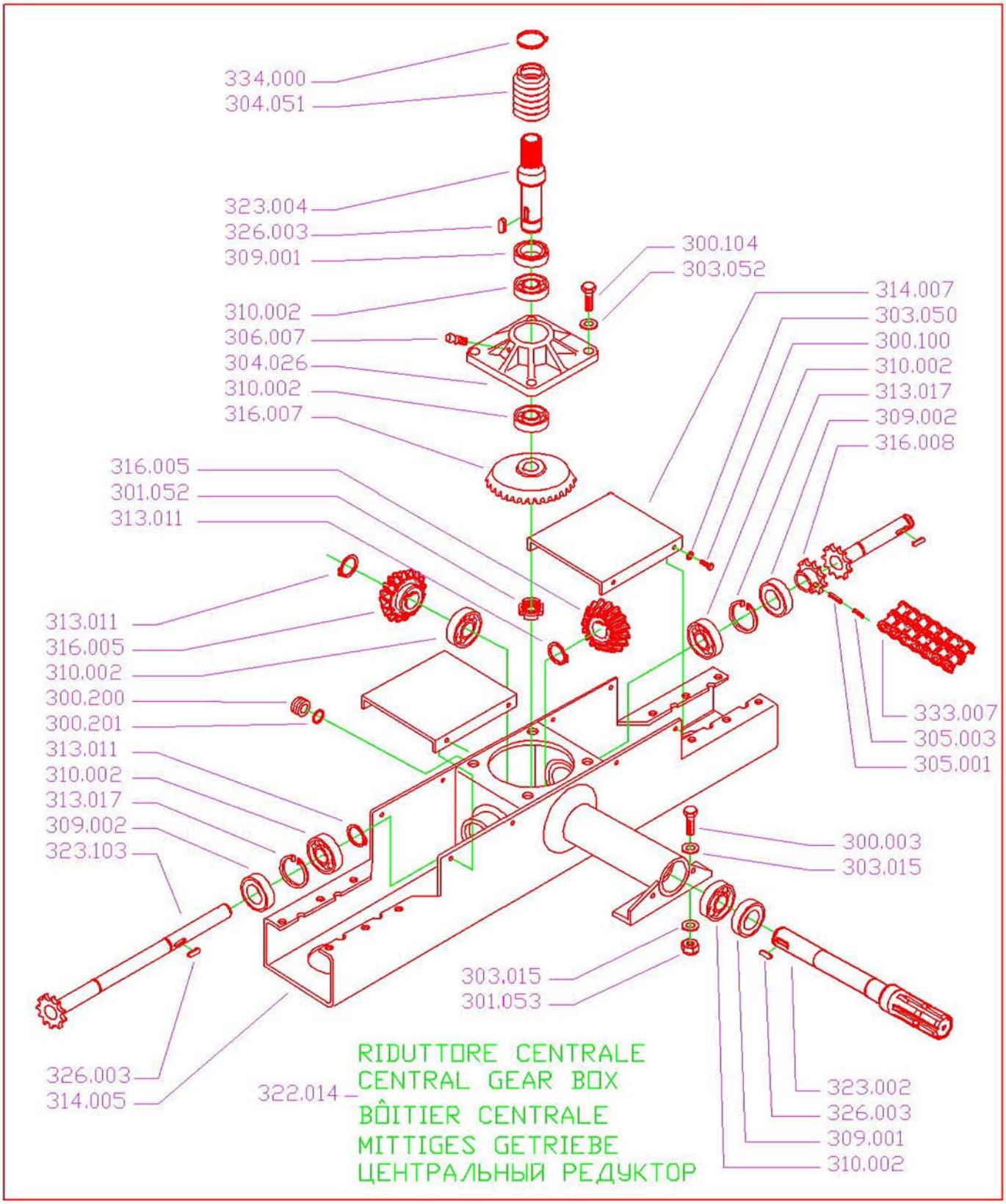

LISTA RICAMBI - Список запчастей - 1

CODICI COSMO КОДЫ КОЗМО	DESCRIZIONE	ОПИСАНИЕ	NR. PEZZI PER MACCHINA - Кол-во деталей в машине -
300.003	VITE TE 10X25 UNI5739 ZB	Винт TE 10X25 UNI5739 ZB	2
300.100	VITE TE 6X10 UNI5739 INOX	Винт TE 6X10 UNI5739 INOX	8
300.104	VITE TE 10X30 UNI5739 INOX	Винт TE 10X30 UNI5739 INOX	4
300.200	TAPPO SPIA LIVELLO OLIO 14X1.5	Пробка укзателя уровня масла 14X1.5	1
300.201	GUARNIZIONE ALLUMINIO 14X18X1,5	Алюминиевая прокладка 14X18X1,5	1
301.052	GHIERA AUTOBL.PN 5 25X1,5	Самозаконтривающееся зажимное кольцо PN 5 25X1,5	1
301.053	DADO AUT. BASSO M10 ZB	Гайка авт. низкая M10 ZB	2
303.015	RONDELLA 10X20 UNI6593 ZB	Шайба плоская 6292 10X20 ZB	4
303.050	RONDELLA 6X18 INOX	Шайба 6X18 INOX	8
303.052	RONDELLA PIANA 6292 10X20 INOX	Шайба плоская 6292 10X20 INOX	4
304.026	FLANGIA IN ALLUMINIO	Фланец алюминиевый	1
304.051	CUFFIA PARAPOLVERE A SOFFIETTO	Противопыльный колпак	1
305.001	SPINA ELASTICA 8X40	Штырь гибкий 8X40	1
305.003	SPINA ELASTICA 5X40	Штырь гибкий 5X40	1
306.007	INGRASSATORE DIAM.6	Тавотница диам.6	1
309.001	PARAOLIO 35X52X7	Сальник 35X52X7	2
309.002	PARAOLIO 25X52X7	Сальник 35X52X7	2
310.002	CUSCINETTO 25X52X15 (6205)	Подшипник 25X52X15 (6205)	6
313.011	ANELLO ELASTICO 7435 E25	Кольцо гибкое 7435 E25	3
313.017	ANELLO ELASTICO 7437 I52	Кольцо гибкое 7437 I52	2
314.005	SCATOLA RIDUTTORE CENTRALE SALDATA	Коробка центрального редуктора сварная	1
314.010	LAMIERINO DI PROTEZIONE INOX	Защитная полоска INOX	2
316.005	PIGNONE Z16	Шестерня Z16	2
316.007	CORONA DENTATA Z32	Коронная шестерня Z32	1
316.008	PIGNONE SEMPLICE CS 1/2 Z14	Шестерня простая CS 1/2 Z14	1
323.002	ALBERO ENTRATA	Вал входа	1
323.004	ALBERO USCITA MASCHIO	Вал выхода штуцер	1
323.103	ALBERO CENTRALE LUNGO CON CORONCINA CS 1/2 Z14	Центральный длинный вал с коронкой CS 1/2 Z14	1
326.003	CHIAVETTA 8X7X20	Шпонка 8X7X20	3
333.007	CATENA 1/2X5/16 DOPPIA ISO 08B2 C/GIUNTO 1/2 5/16 DOP ISO 08B2	Цепь 1/2X5/16 двойная ISO 08B2 С/муфта1 /2 5/16 DOP ISO 08B2	2
334.000	FASCETTA STRINGITUBO 9-50/70	Хомут прижимной для трубы DA 9 32-52 винт TE с насечкой	1

RIDUTTORE LATERALE
LATERAL GEAR BOX
BÔITIER LATERALE
SEIT LICHES GETRIEBE
БОКОВОЙ РЕДУКТОР

TAV.2

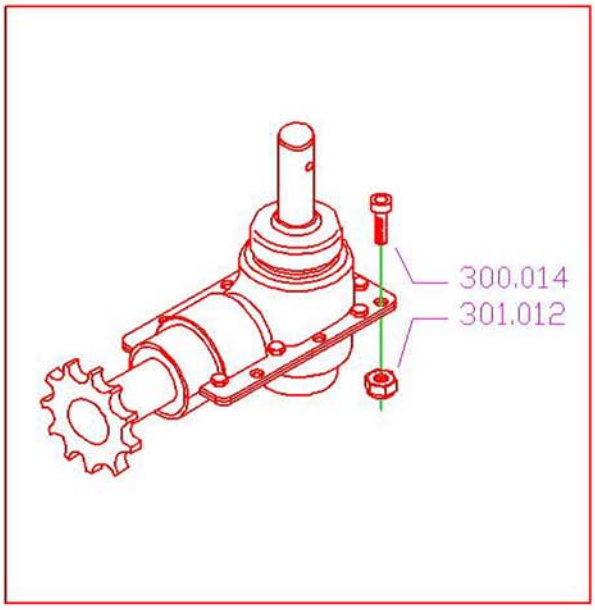

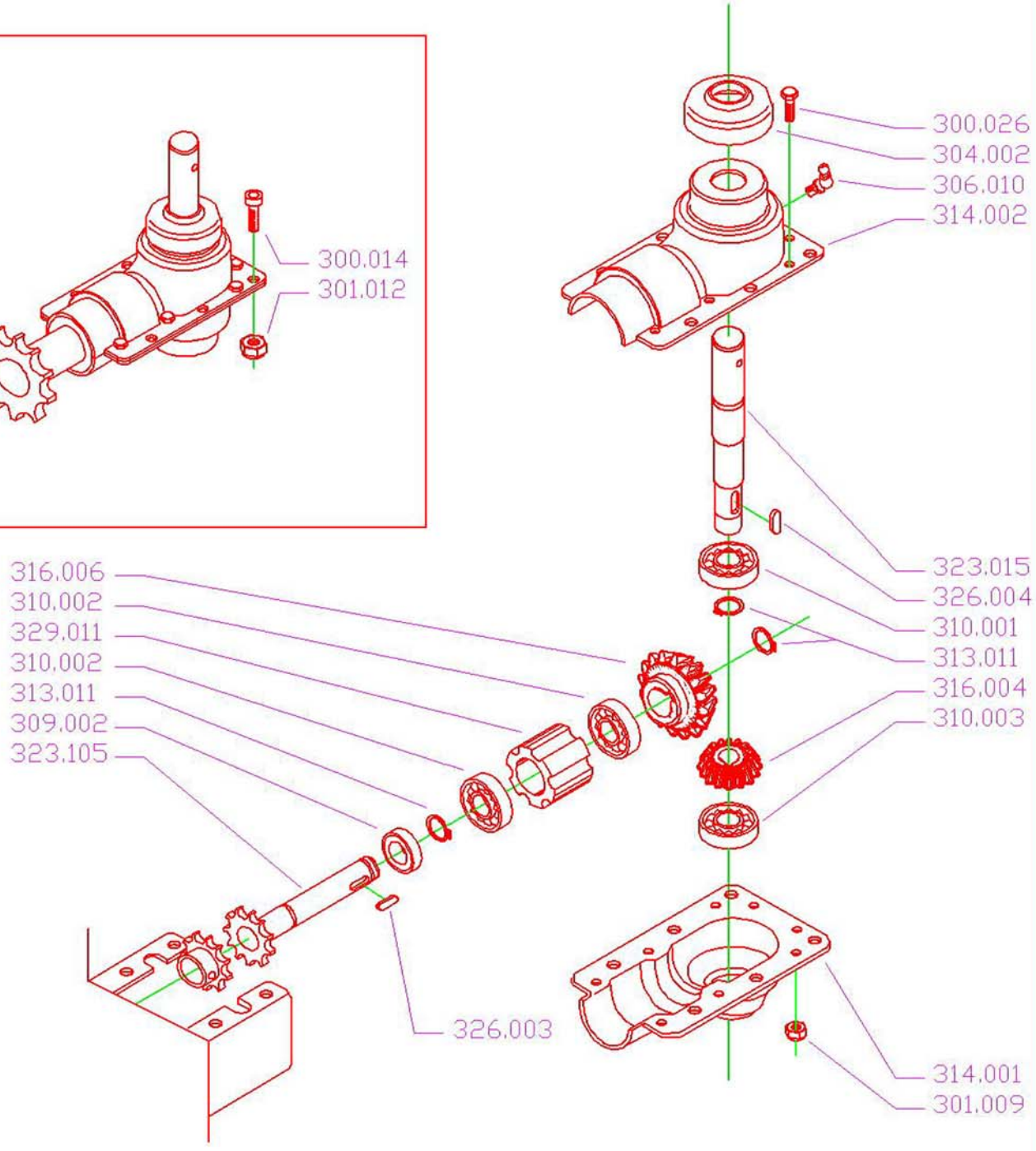

322.009– RIDUTTORE LATERALE
LATERAL GEAR BOX
BÔITIER LATERALE
SEIT LICHES GETRIEBE
БОКОВОЙ РЕДУКТОР

LISTA RICAMBI - Список запчастей - 2

CODICI COSMO Коды Козмо	DESCRIZIONE	Описание	NR. PEZZI PER MACCHINA - Кол-во деталей в машине -
300.038	VITE TE 6X16 UNI5739 GR	Винт TE 6X16 UNI5739 GR	16
300.078	VITE TCEI 8X20 UNI5739 GR	Винт TCEI 8X20 UNI5739 GR	12
301.042	DADO MEDIO M8 GR	Гайка средняя M8 GR	12
301.054	DADO MEDIO M6 GR	Гайка средняя M6 GR	16
304.002	CUFFIA PARAPOLVERE	Противопыльный колпак	2
306.010	INGRASSATORE 90° 8X1,25 ZB	Тавотница 90° 8X1,25 ZB	2
309.002	PARAOLIO 25X52X7	Сальник 25X52X7	2
310.001	CUSCINETTO 25X52X15 (6205 2 RS)	Подшипник 25X52X15 (6205 2 RS)	2
310.002	CUSCINETTO 25X52X15 (6205)	Подшипник 25X52X15 (6205)	4
310.003	CUSCINETTO 20X52X15 (6304)	Подшипник 20X52X15 (6304)	2
313.011	ANELLO ELASTICO 7435 E25	Кольцо гибкое 7435 E25	6
314.001	GUSCIO INFERIORE	Корпус нижний	2
314.002	GUSCIO SUPERIORE	Корпус верхний	2
316.004	PIGNONE Z13	Шестерня Z13	2
316.006	PIGNONE Z19	Шестерня Z19	2
323.015	ALBERO USCITA DISCO	Вал выхода диска	2
323.105	ALBERO CENTRALE CORTO CON CORONCINA CS 1/2 Z14	Центральный короткий вал с коронкой CS 1/2 Z14	2
326.003	CHIAVETTA 8X7X20	Шпонка 8X7X20	2
326.004	CHIAVETTA 6X6X20	Шпонка 6X6X20	2
329.011	DISTANZIALE	Разделитель	2

RIDUTTORE SUPERIORE
UPPER GEAR BOX
BÔITIER SUPÈRIEURE
OBERES GETRIEBE
ВЕРХНИЙ РЕДУКТОР

TAV.3

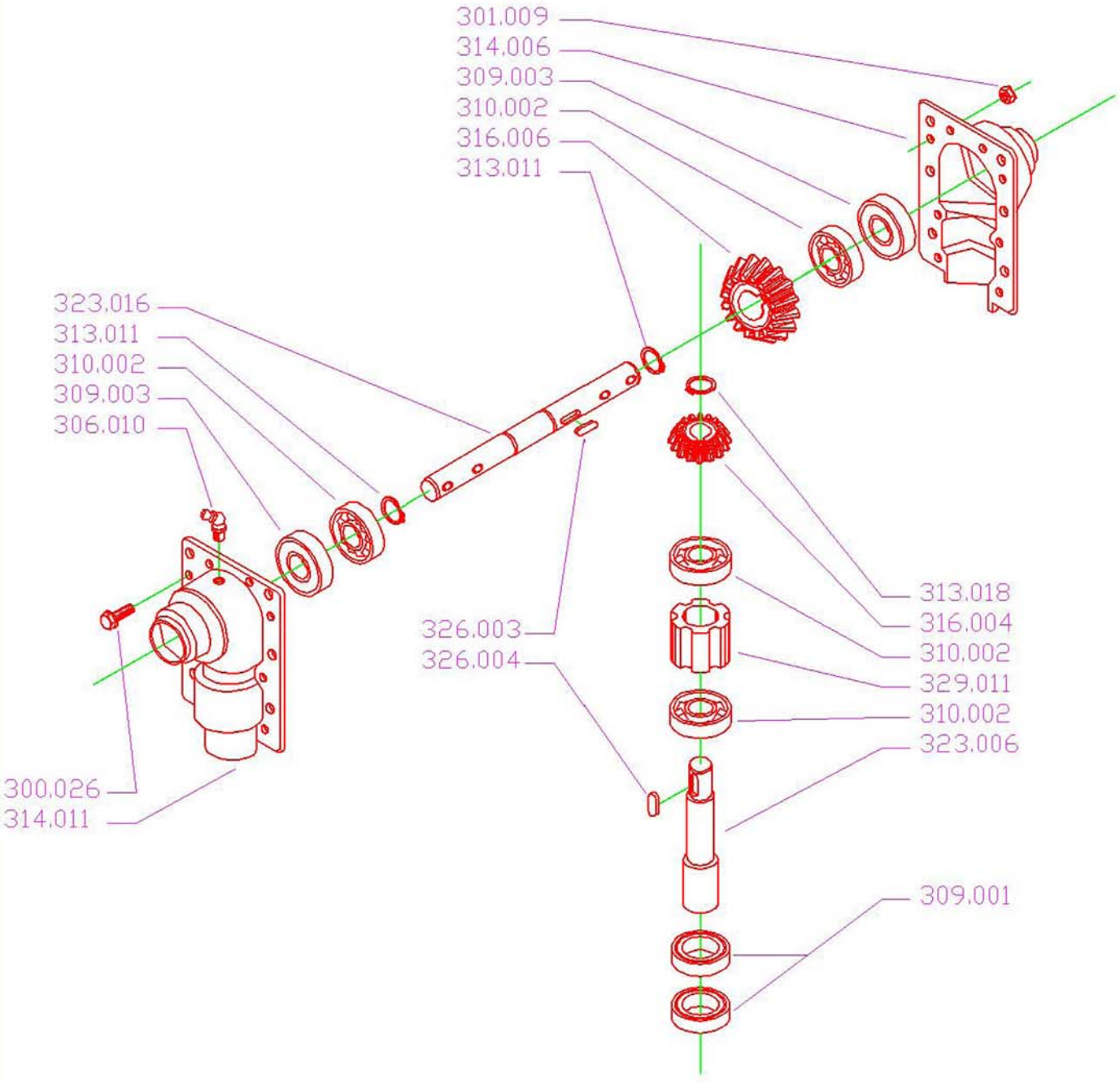

322.012 – RIDUTTORE SUPERIORE
UPPER GEAR BOX
BÔITIER SUPÈRIEURE
OBERES GETRIEBE
ВЕРХНИЙ РЕДУКТОР

LISTA RICAMBI - Список запчастей - 3

CODICI COSMO Коды Козмо	DESCRIZIONE	Описание	NR. PEZZI PER MACCHINA - Кол-во деталей в машине
300.038	VITE TE 6X16 UNI5739 GR	ВинтТЕ 6X16 UNI5739 GR	8
301.054	DADO MEDIO M6 GR	Гайка средняя M6 GR	8
303.048	RONDELLA 6X12 UNI6592 GR	Шайба 6X12 UNI6592 GR	16
306.010	INGRASSATORE DIAM. 8 90° (PASSO 1,25)	Тавотница диам. 8 90° (шаг 1,25)	1
309.001	PARAOLIO 35X52X7	Сальник 35X52X7	2
309.003	PARAOLIO 25X42X7	Сальник 25X42X7	2
310.002	CUSCINETTO 25X52X15 (6205)	Подшипник 25X52X15 (6205)	4
313.011	ANELLO ELASTICO 7435 E25	Кольцо гибкое 7435 E25	2
313.016	ALBERO TRASMISSIONE AGITATORE	Вал трансмиссии мешалки	1
313.018	ANELLO ELASTICO 7435 E22	Кольцо гибкое 7435 E22	1
314.006	GUSCIO SUPERIORE SENZA FORO PER INGRASSATORE	Верхняя часть корпуса с отверстием для тавотницы	1
314.011	GUSCIO SUPERIORE CON FORO PER INGRASSATORE	Верхняя часть корпуса без отверстия для тавотницы	1
316.004	PIGNONE Z13	Шестерня Z13	1
316.006	PIGNONE Z19	Шестерня Z19	1
323.006	PERNO ENTRATA FEMMINA	Цапфа входная - гайка	1
326.003	CHIAVETTA 8X20X7	Шпонка 8X20X7	1
326.004	CHIAVETTA 6X6X20	Шпонка 6X6X20	1
329.011	DISTANZIALE	Распорка	1

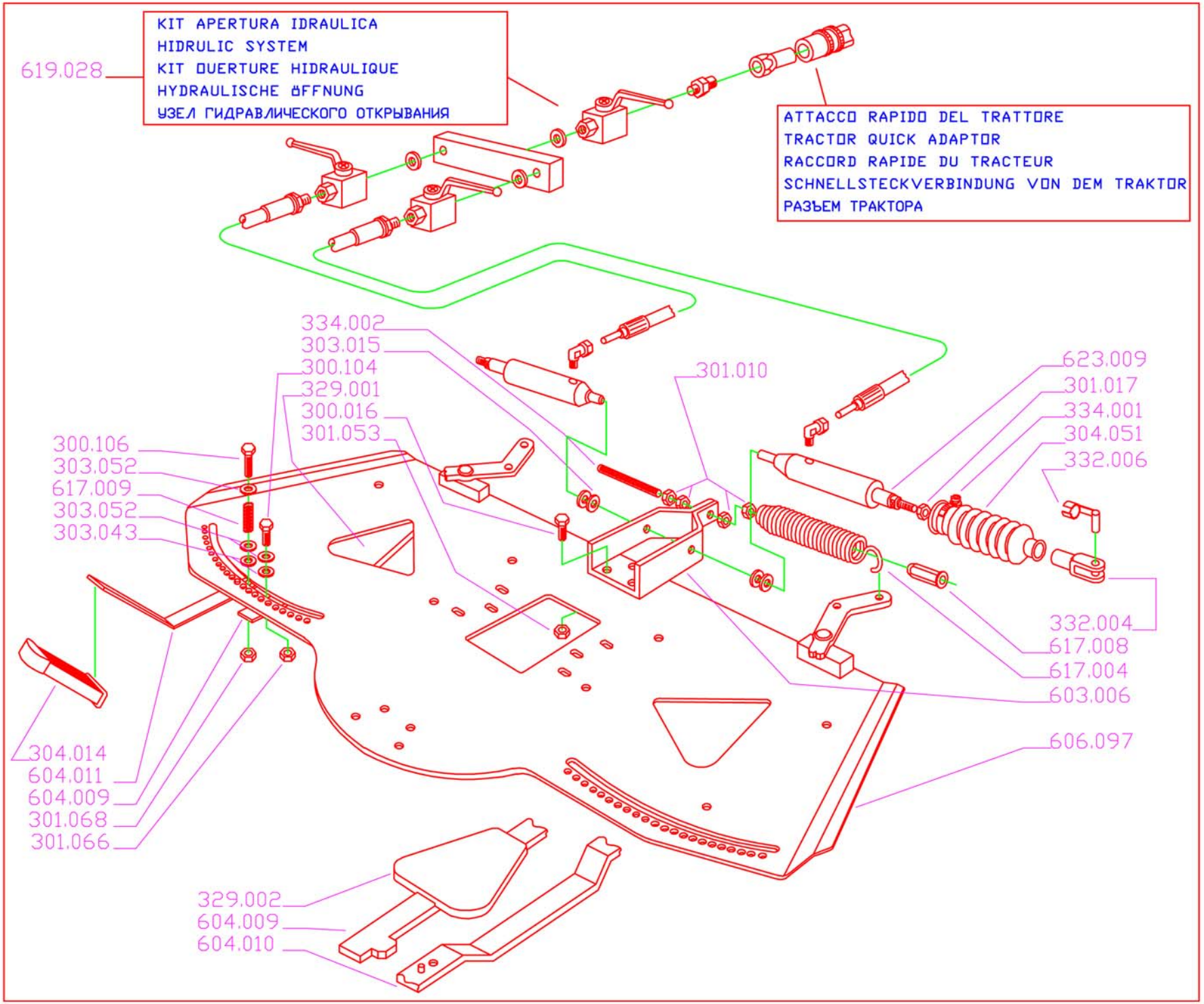

GRUPPO APERTURA
OPENING ASSEMBLY
GROUPE OUVERTURE
OFFNUNG AGGREGAT
УЗЕЛ ОТКРЫВАНИЯ

TAV.4

LISTA RICAMBI - Список запчастей - 4

CODICI COSMO Коды Козмо	DESCRIZIONE	Описание	NR. PEZZI PER MACCHINA - Кол-во деталей в машине
300.016	VITE TE 10X20 UNI5739 ZB	Винт TE 10X20 UNI5739 ZB	3
300.104	VITE TE 10X30 UNI5739 INOX	Винт TE 10X30 UNI5739 INOX	2
300.106	VITE TE 10X50 UNI5739 INOX	Винт TE 10X30 UNI5739 INOX	2
301.010	DADO MEDIO M10 ZB	Гайка средняя M10 ZNB	4
301.017	DADO BASSO M10 ZNB	Гайка низкая M10 ZNB	2
301.053	DADO AUT.BASSO M10 ZB	Гайка авт. низкая M10 ZB	3
301.066	DADO BASSO M10 INOX	Гайка низкая M10 INOX	2
301.068	DADO AUT.BASSO M10 INOX	Гайка авт. низкая M10 INOX	2
303.015	RONDELLA PIANA 10X20 ZB	Шайбы плоские 10X20 ZB	4
303.043	RONDELLA NYLON 10X25,8 MM SP 2,5 MM	Шайба полимерная 25,8X10 MM SP 2,5 MM	4
303.052	RONDELLA PIANA 10X20 INOX	Шайбы плоские 10X20 INOX	6
304.014	IMPUGNATURA IN GOMMA 30X10	Захват обрезиненный 30X10	2
304.051	CUFFIA PARAPOLVERE A SOFFIETTO	Противопыльный колпак	2
329.001	PLASTICA APERTURA DX	Крышка пластмассовая правая	1
329.002	PLASTICA APERTURA SX	Крышка пластмассовая левая	1
332.004	FORCELLA 10X20 filetto M10 ZB	Вилка 10X20 резьба M10 ZB	2
332.006	CLIPS 10X20 ZB	Клипса 10X20 ZB	2
334.001	FASCETTA STRINGITUBO DA 9 32-52 VITE TE CON INTAGLIO	Хомут прижимной для трубы DA 9 32-52 винт TE с насечкой	2
334.002	BARRA FILETTATA M10 ZB	Стержень с резьбой M10 ZB	1
603.006	STAFFA SUPPORTO MOLLE E CILINDRI	ОПОРНАЯ СКОБА ПРУЖИН И ЦИЛИНДРОВ	1
604.009	LEVA INFERIORE PORTA CHIUSINO	НИЖНЯЯ ОСЬ КРЫШКИ ЛЮКА	2
604.010	LEVA INFERIORE REGOLAZIONE CHIUSURA DX	НИЖНИЙ РЫЧАГ РЕГУЛЯЦИИ ЗАКРЫТИЯ ПРАВ.	1
604.011	LEVA INFERIORE REGOLAZIONE CHIUSURA SX	НИЖНИЙ РЫЧАГ РЕГУЛЯЦИИ ЗАКРЫТИЯ ЛЕВ.	1
606.097	PIASTRA APERTURA INOX	Пластина-крышка INOX	1
617.004	MOLLA	Пружина	2
617.008	CODOLO PER MOLLA	Хвостовик для пружины	2
617.009	MOLLA	Пружина	2
619.028	KIT APERTURA IDRAULICA	Комплет гидравлического открывания	1
623.009	CILINDRO TUFFANTE ST 20 CORSA 35 MM	Плунжерный цилиндр ST 20 ход 35 мм	2

TRAMOGGIA
HOPPER
TRÉMIE
TRICHTER
ВОРОНКА

TAV.5

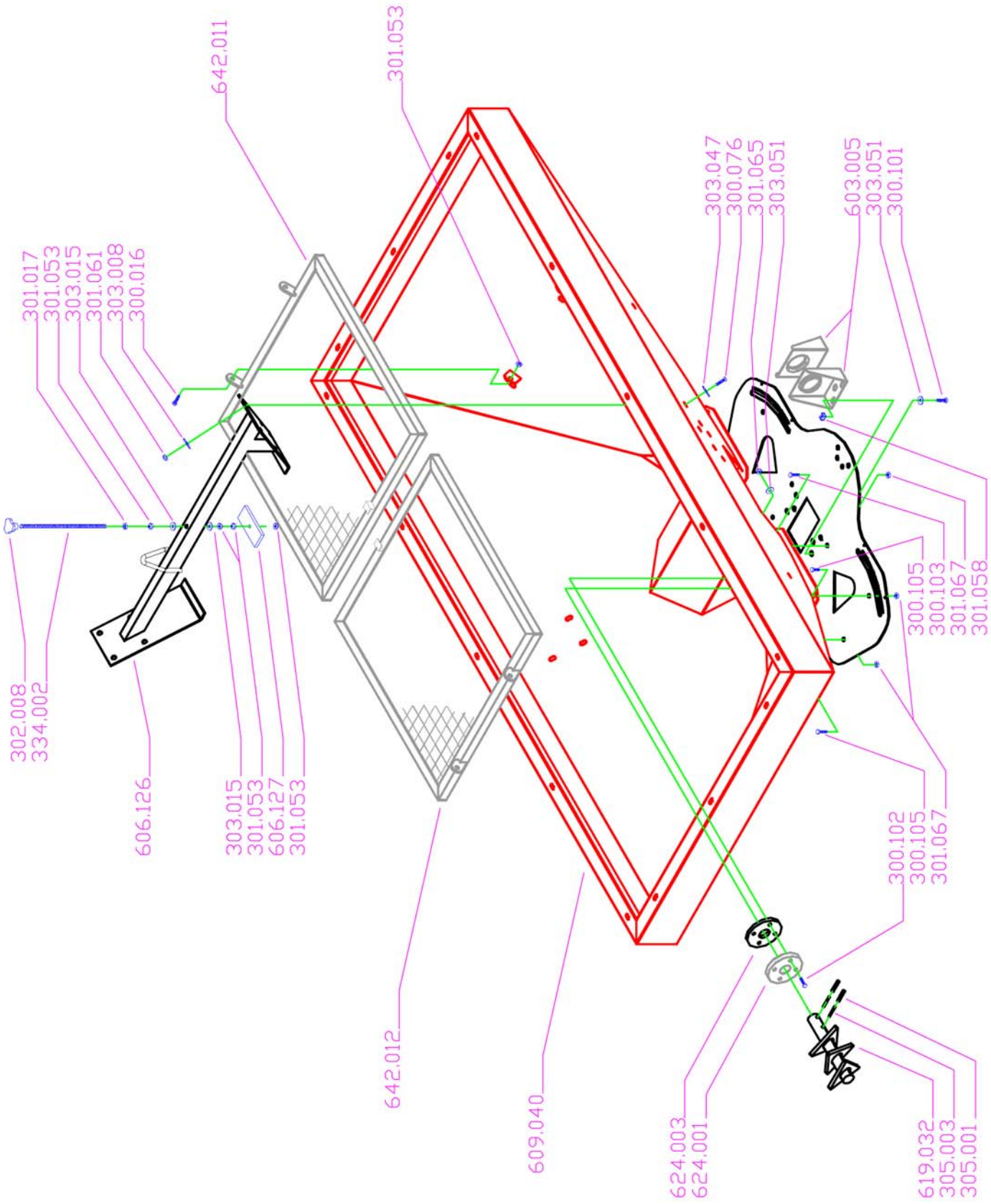

LISTA RICAMBI: TRAMOGGIA - Список запчастей: ВОРОНКА

CODICI COSMO КОДЫ КОЗМО	DESCRIZIONE	ОПИСАНИЕ	NR. PEZZI PER MACCHINA - Кол-во деталей в машине -
302.008	VOLANTINO FEMMINA DIM.60 M10	МАХОВИЧОК МАТОЧН. DIM.60 M10	1
334.002	BARRA FILETTATA M10 CM 20	НАРЕЗНАЯ ШТАНГА M10 CM 20	1
606.126	BARRA RINFORZO INTERNO TRAMOGGIA	ШТАНГА ВНУТР. УКРЕПЛЕНИЯ ВОРОНКИ	1
303.015	RONDELLA 10X20 ZB	ШАЙБА 10X20 ZB	2
301.053	DADO AUT.BASSO M10 ZB	ГАЙКА АВТОБЛ. НИЗКАЯ M10 ZB	4
606.127	PIASTRA FERMO GRIGLIA	ОПОРНО-ФИКСИР.ПАНЕЛЬ РЕШЁТКИ	1
642.012	GRIGLIA SETACCIO SX	РЕШЁТКА ПРОСЕИВАЮЩАЯ ЛЕВАЯ	1
609.040	TRAMOGGIA LT 1100	ВОРОНКА LT 1100	1
624.003	GUARNIZIONE NYLON RONDELLA	ПРОКЛАДКА НЕЙЛОН. ДЛЯ ШАЙБЫ	2
624.001	GHIERA COPRI GUARNIZIONE	ЗАЩИТНЫЙ КОЛПАК ПРОКЛАДКИ	2
619.032	AGITATORE C/TRIANGOLI	МЕШАЛКА С ТРЕУГОЛЬН. НАСАДКАМИ	2
305.001	SPINA ELASTICA 8X40	ШТЫРЬ 8X40	4
305.003	SPINA ELASTICA 5X40	ШТЫРЬ 5X40	4
300.102	VITE TE 8X30 UNI5739 INOX	ВИНТ ТЕ 8X30 UNI5739 INOX	8
300.103	VITE TE 10X20 UNI5739 INOX	ВИНТ ТЕ 10X20 UNI5739 INOX	6
301.067	DADO MEDIO M10 INOX	ГАЙКА СРЕДНЯЯ M10 INOX	8
300.105	VITE TE 10X16 UNI5739 INOX	ВИНТ ТЕ 10X16 UNI5739 INOX	2
303.051	RONDELLA 8X24 INOX	ШАЙБА 8X24 INOX	6
300.101	VITE TE 8X20 UNI5739 INOX	ВИНТ ТЕ 8X20 UNI5739 INOX	6
301.058	DADI IN CAMICIA DIAM.8 ZNB	ГАЙКА АВТОБЛ. В ПОЗИЦИИ DIAM.8 ZNB	6
603.005	SUPPORTO RIDUTTORE CENTRALE	ОПОРА ЦЕНТРАЛЬНОГО ОГРАНИЧИТЕЛЯ	2
303.051	RONDELLA 8X24 INOX	ШАЙБА 8X24 INOX	8
301.065	DADO AUT. BASSO M8 INOX	ГАЙКА АВТОБЛ. НИЗКАЯ. M8 INOX	8
300.076	VITE TE 12X25 UNI5739 ZB	ВИНТ ТЕ 12X25 UNI5739 ZB	4
303.047	RONDELLA 12X36 ZB	ШАЙБА 12X36 ZB	4
642.011	GRIGLIA SETACCIO DX	ПРОСЕИВАЮЩАЯ РЕШЁТКА ПРАВАЯ	1
300.016	VITE TE 10X20 UNI5739 ZB	ВИНТ ТЕ 10X20 UNI5739 ZB	4
303.008	RONDELLA 12X24 ZB	ШАЙБА 12X24 ZB	12
301.061	DADO AUT.BASSO M12 ZB	ГАЙКА АВТОБЛ. НИЗ. M12 ZB	8
301.017	DADO BASSO M10 ZB	ГАЙКА НИЗКАЯ M10 ZB	1

TELAIO
FRAME
CHÂSSIS
RAHMEN
КОРПУС РАМЫ

TAV.6

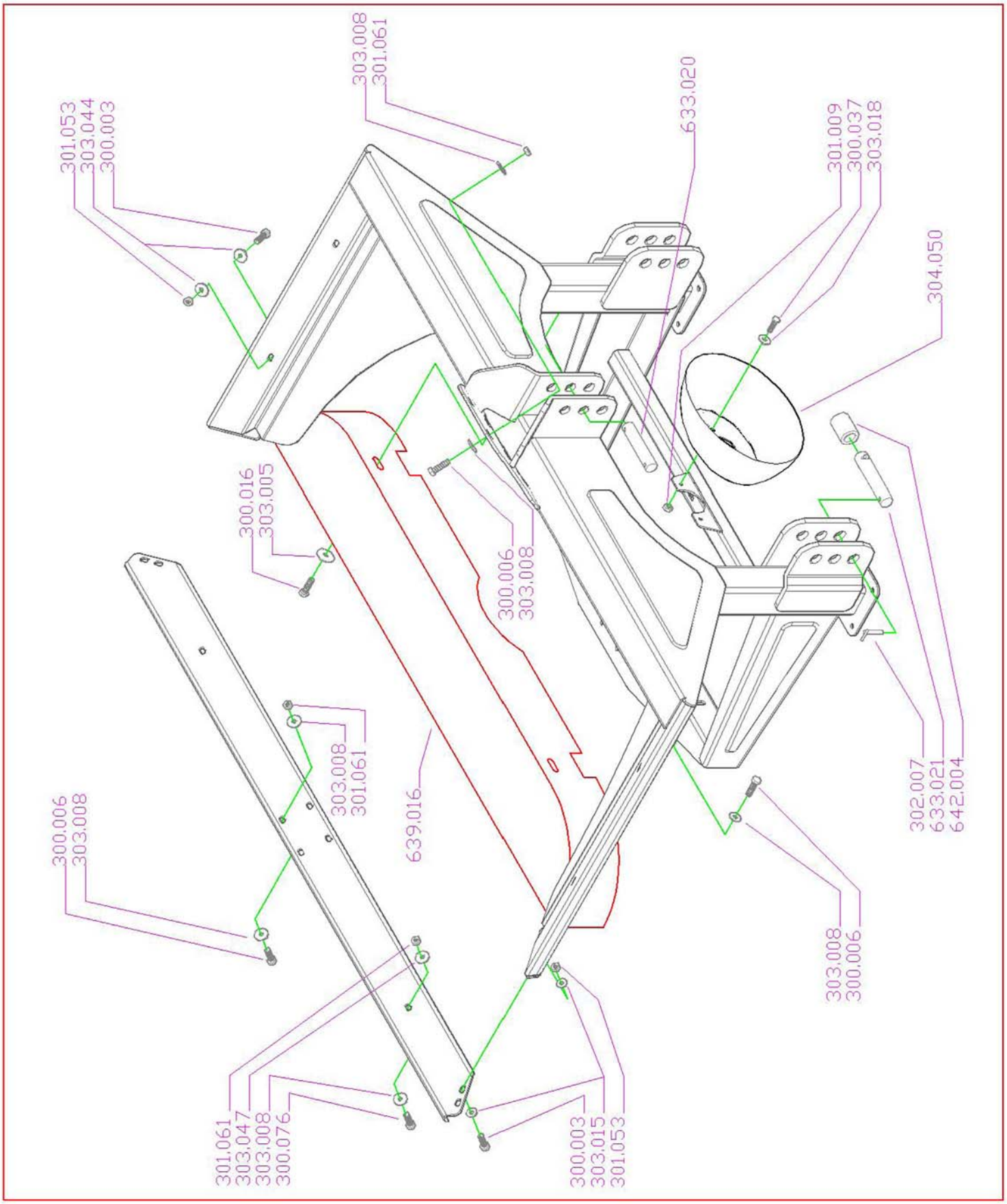

LISTA RICAMBI: TELAIO - Список запчастей: КОРПУС РАМЫ

CODICI COSMO КОДЫ КОЗМО	DESCRIZIONE	ОПИСАНИЕ	NR. PEZZI PER MACCHINA - Кол-во деталей в машине -
300.076	VITE TE 12X25 UNI5739 ZB	ВИНТ ТЕ 12X25 UNI5739 ZB	4
303.008	RONDELLA 12X24 ZB	ШАЙБА 12X24 ZB	22
301.061	DADO AUT. BASSO M12 ZB	ГАЙКА АВТОБЛ.НИЗКАЯ M12 ZB	12
300.006	VITE TE 12X30 UNI5739 ZB	ВИНТ ТЕ 12X30 UNI5739 ZB	10
639.016	CARTER INOX DEFLETTORE DISCHI	CARTER INOX ДЕФЛЕКТОР ДИСКОВЫЙI	1
303.047	RONDELLA 12X36 ZB	ШАЙБА 12X36 ZB	4
300.003	VITE TE 10X25 UNI5739 ZB	ВИНТ ТЕ 10X25 UNI5739 ZB	8
303.015	RONDELLA 10X20 ZB	ШАЙБА 10X20 ZB	8
301.053	DADO AUT. BASSO M10 ZB	ГАЙКА АВТ. НИЗКАЯ M10 ZB	8
302.007	SPINA A SCATTO D.8	ШТЫРЬ ЗАЩЁЛКОЙ D.8	4
642.004	BUSSOLA DI RIDUZIONE 28-38	ВТУЛКА ОГРАНИЧИТЕЛЯ 28-38	2
633.021	PERNO SOLLEV.INFERIORE	ОСЬ НИЖНЕГО ПОДЪЁМА	2
304.050	CUFFIA PROTEZIONE CARDANO	КОЛПАК ПРЕДОХР. КАРДАНА	1
303.018	RONDELLA 6X24 ZB	ШАЙБА 6X24 ZB	2
300.037	VITE TE 6X20 ZB	ВИНТ ТЕ 6X20 ZB	2
301.009	DADO AUT. ALTO M6	ГАЙКА АВТОБЛ.ВЫСОКАЯ M6	2
633.020	PERNO SOLLEV.SUPERIORE	ОСЬ ВЕРХНЕГО ПОДЪЁМА	1
303.044	RONDELLA 10X30 ZB	ШАЙБА 10X30 ZB	8
300.016	VITE TE 10X20 UNI5739 ZB	ВИНТ ТЕ 10X20 UNI5739 ZB	2
303.005	RONDELLA 10X40 ZB	ШАЙБА 10X40 ZB	2